«ՇԻՆԿՈՄՖՈՐՏ» ՍՊԸ

ԴԱՎԹԱՇԵՆ 3-ՐԴ ԹԱՂԱՄԱՍ 24,25 ՇԵՆՔԵՐԻ ԲԱԿԻ ԽԱՂԱՀՐԱՊԱՐԱԿԻ ԲԱՐԵԿԱՐԳՄԱՆ

ԱՇԽԱՏԱՆՔԱՅԻՆ ՆԱԽԱԳԻԾ

ՀՀ Գեղարքունիքի մարզ, գ. Գավառ Ազատության 35/33 հեռ. (039) 81 03 51
РА Марз Гегаркуник,г. Гавар Азатутян 35/33 *тел. (039) 81 03 51*
RA Marz Gegharkunik, c.Gavar Azatytyan 35/33 tel. (039) 81 03 51

ՊԵՏԱԿԱՆ ԼԻՑԵՆԶԻԱ, ԱՐՏՈՆԱԳԻՐ
ԱՐՏՈՆԱԳՐԵՐ՝ ՃԲԴ -Ա -085/ ԿԵԴ - Ա3 -004
ՔՊԼ- 000572 1-ԻՆ ԴԱՍ ՔԱՂԱՔԱՇԻՆԱԿԱՆ ՓԱՏԱԹՂԹԵՐԻ ԻՆԺԵՆԵՐԱԿԱՆ ԲԱԺԻՆՆԵՐԻ ՄՇԱԿՈՒՄ 1-ԻՆ ԴԱՍ

ՊԱՏՎԻՐԱՏՈՒ՝ ԵՐԵՎԱՆԻ ՔԱՂԱՔԱՊԵՏԱՐԱՆ

ԿԱՏԱՐՈՂ՝ «ՇԻՆ ԿՈՄՖՈՐՏ» ՍՊԸ
ՏՆՕՐԵՆ Վ. ԱՂԴԱԼՅԱՆ

ԵՐԵՎԱՆ 2025 թ.

ԳԾԱԳՐԵՐԻ ԱՆՎԱՆԱՑԱՆԿ

ԹԵՐԹ	ԳԾԱԳՐԻ ԱՆՎԱՆՈՒՄԸ
1	ԳԾԱԳՐԵՐԻ ԱՆՎԱՆԱՑԱՆԿ
2	ԻՐԱԴՐԱՅԻՆ ՀԱՏԱԿԱԳԻԾ Մ1:2000
3	ԻՐԱԴՐԱՅԻՆ ՀԱՏԱԿԱԳԻԾ Մ1:500
4	ԱՌԿԱ ԽԱՂԱՀՐԱՊԱՐԱԿԻ ՀԱՏԱԿԱԳԻԾ Մ1:150
5	ԽԱՂԱՀՐԱՊԱՐԱԿԻ ՀԱՏԱԿԱԳԻԾ Մ1:150
6	ԽԱՂԱՀՐԱՊԱՐԱԿԻ ՄԱԿՆԻՇԱՎՈՐՄԱՆ ՀԱՏԱԿԱԳԻԾ Մ1:150
7	ՖՈՒՏԲՈԼԱՅԻՆ ԴԱՐՊԱՍԻ ԳԾԱԳՐԵՐ Մ1:50, Մ1:20 ՄԱՍՆԱԳԻՐ
8	ԲԱՁԱԼՏԵ ԵԶՐԱՔԱՐԻ ՀԱՆԳՈՒՅՑ ՆՍՏԱՐԱՆԻ, ԱՂԲԱՄԱՆԻ ԳԾԱԳՐԵՐ
9	ՑԱՆԿԱՊԱՏԻ ԳԾԱԳՐԵՐ Մ1:75 ՄԱՍՆԱԳՐԵՐ
10	ԼՈՒՍԱՏՈՒԻ ԳԾԱԳՐԵՐ

ՏՆՕՐԵՆ	Վ.ԱՂԱԼՅԱՆ		ԴԱՎԹԱՇԵՆ 3-ՐԴ ԹԱՂԱՄԱՍ 24,25 ՇԵՆՔԵՐԻ ԲԱԿԻ ԽԱՂԱՀՐԱՊԱՐԱԿԻ ԲԱՐԵԿԱՐԳՈՒՄ			
ՃԱՐՏ.	Կ.ԱՎԵՏԻՍՅԱՆ			ՓՈՒԼ	ԹԵՐԹ	ԹԵՐԹԵՐ
					1	10
			ԳԾԱԳՐԵՐԻ ԱՆՎԱՆԱՑԱՆԿ	<<ՇԻՆ-ԿՈՄՖՈՐՏ>> ՍՊԸ ՊԼ 16924		

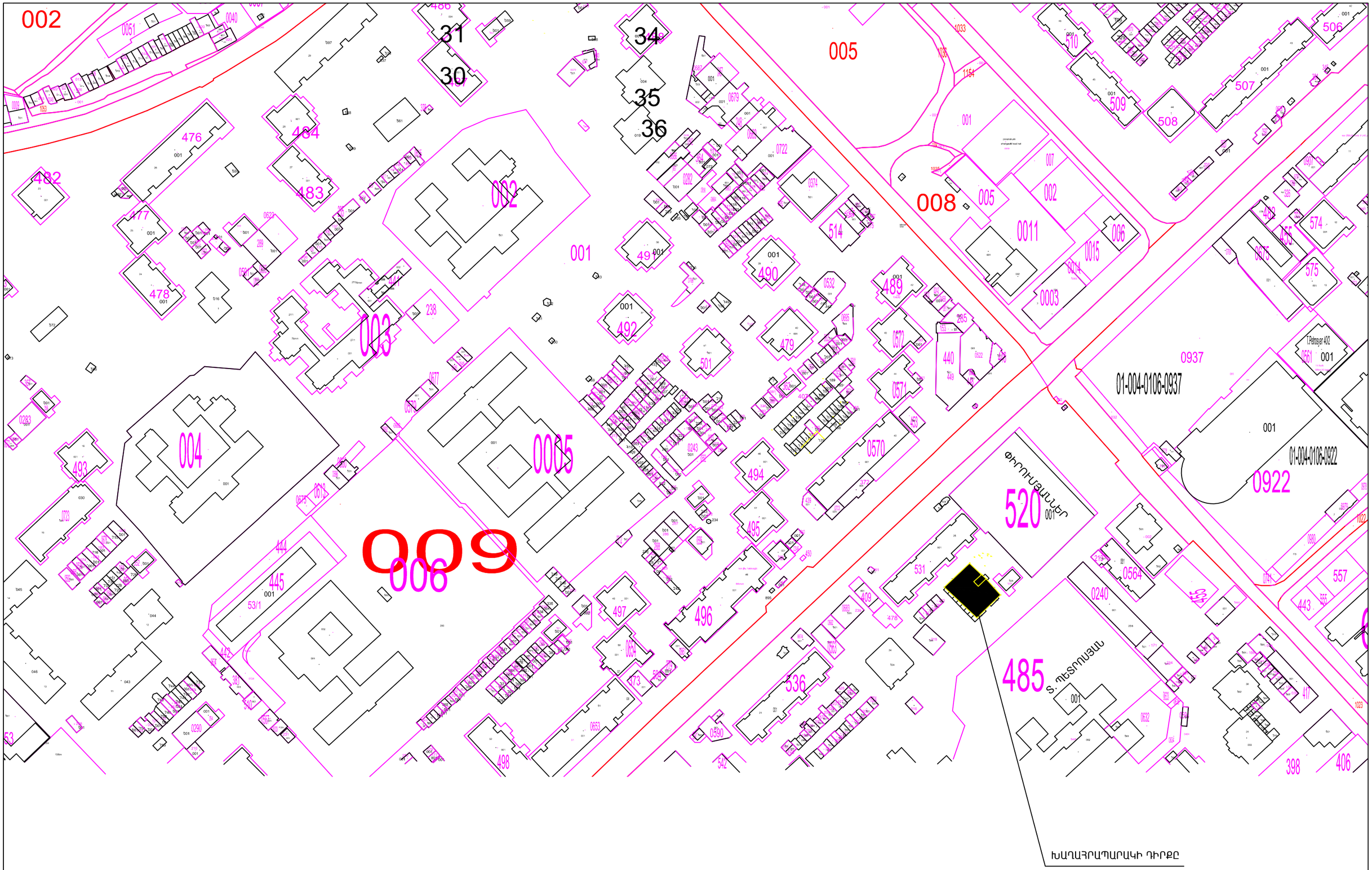

ԻՐԱԴՐԱՅԻՆ ՀԱՏԱԿԱԳԻԾ Մ1:2000

ՏՆՕՐԵՆ	Վ.ԱՂԴԱԼՅԱՆ		ԴԱՎԹԱՇԵՆ 3-ՐԴ ԹԱՂԱՄԱՍ 24,25 ՇԵՆՔԵՐԻ ԲԱԿԻ ԽԱՂԱՀՐԱՊԱՐԱԿԻ ԲԱՐԵԿԱՐԳՈՒՄ		
ՃԱՐՏ.	Վ.ԱՎԵՏԻՍՅԱՆ			ՓՈՒԼ	ԹԵՐԹ / ԹԵՐԹԵՐ
					2 / 10
			ԻՐԱԴՐԱՅԻՆ ՀԱՏԱԿԱԳԻԾ Մ1:2000	<<ՇԻՆ-ԿՈՄՖՈՐՏ>> ՍՊԸ ՊԼ 16924	

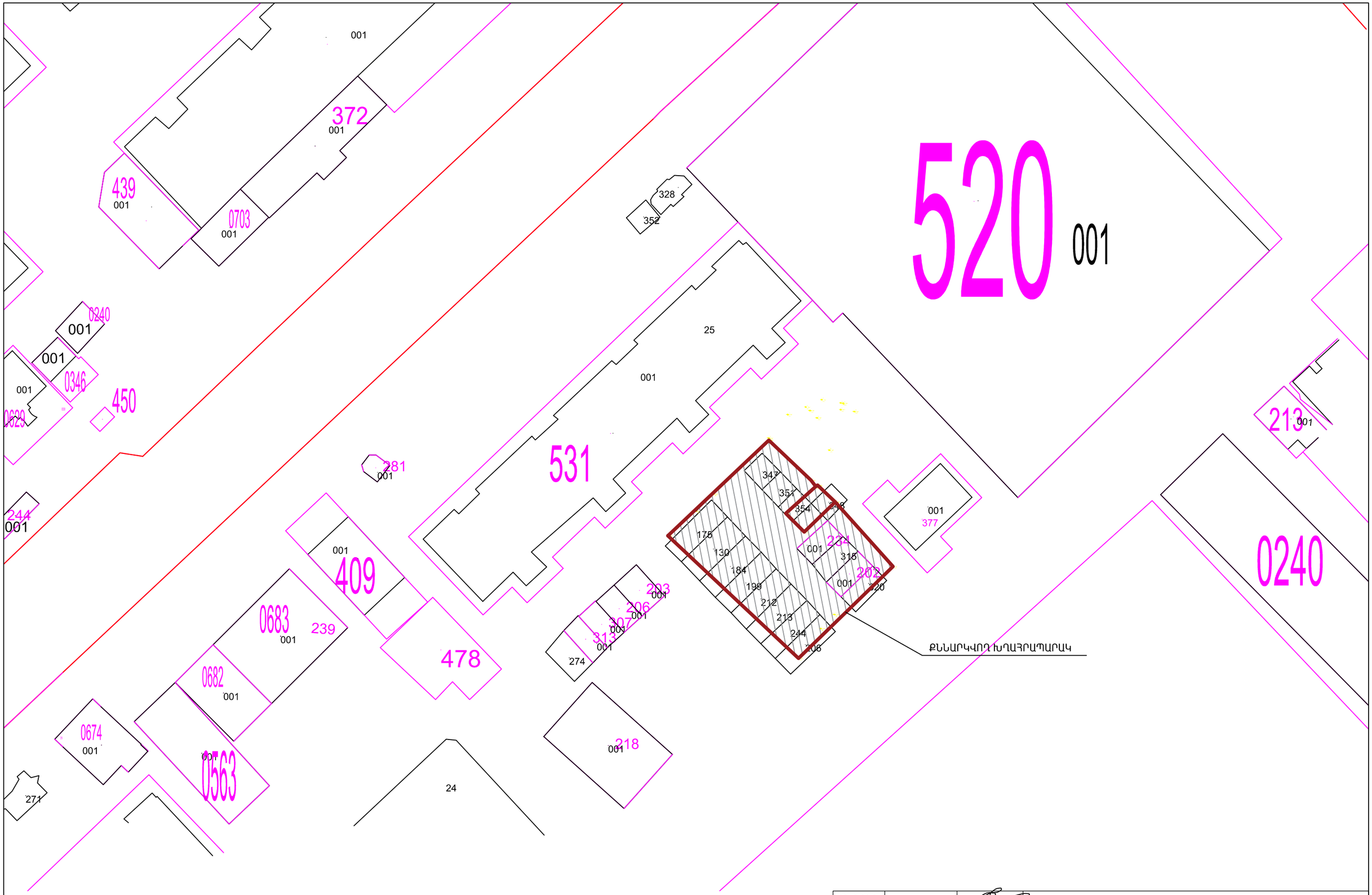

ՏՆՕՐԵՆ	Վ.ԱՂԱՂԱՅԱՆ		ԴԱՎԹԱՇԵՆ 3-ՐԴ ԹԱՂԱՄԱՍ 24,25 ՇԵՆՔԵՐԻ ԲԱԿԻ ԽԱՂԱՀՐԱՊԱՐԱԿԻ ԲԱՐԵԿԱՐԳՈՒՄ		
ՃԱՐՏ.	Կ.ԱՎԵՏԻՍՅԱՆ			ՓՈՒԼ	ԹԵՐԹ	ԹԵՐԹԵՐ
					3	10
			ԻՐԱԴՐԱՅԻՆ ՀԱՏԱԿԱԳԻԾ Մ1:500	<<ՇԻՆ-ԿՈՄՖՈՐՏ>> ՍՊԸ ՊԼ 16924	

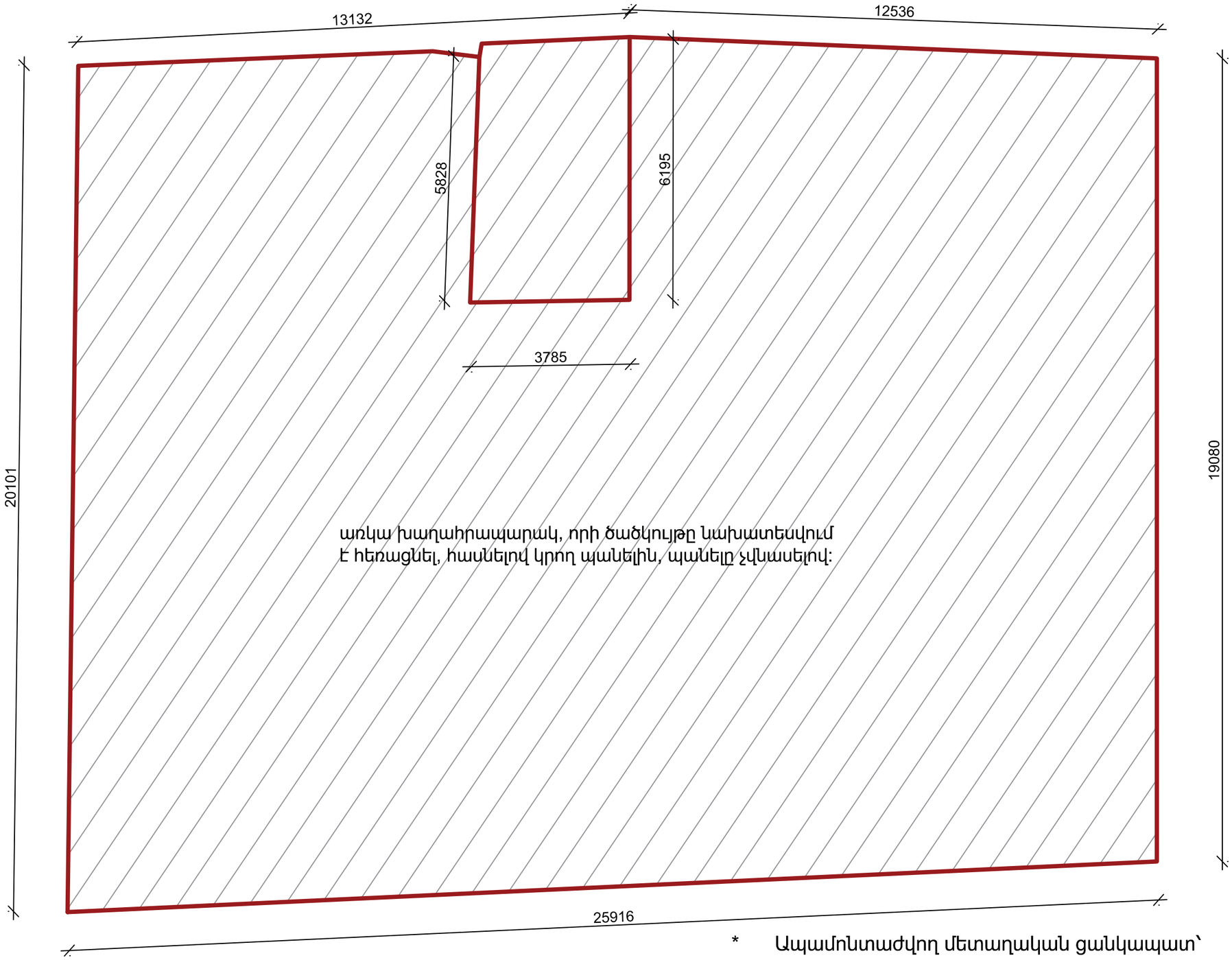

* Ապամոնտաժվող մետաղական ցանկապատ՝
միջինը 3.0մ բարձրությամբ 91.1 գմ

* Քանդվող ասֆալտ, որի մի մասի վրա
կանաչ արհեստական խոտածածկ 513.1 քմ

ԱՌԿԱ ԽԱՂԱՀՐԱՊԱՐԱԿԻ ՀԱՏԱԿԱԳԻԾ Մ1:100

ՏՆՕՐԵՆ	Վ.ԱՂԱԼՅԱՆ		ԴԱՎԹԱՇԵՆ 3-ՐԴ ԹԱՂԱՄԱՍ 24,25 ՇԵՆՔԵՐԻ ԲԱԿԻ ԽԱՂԱՀՐԱՊԱՐԱԿԻ ԲԱՐԵԿԱՐԳՈՒՄ			
ՃԱՐՏ.	Վ.ԱՎԵՏԻՍՅԱՆ			ՓՈՒԼ	ԹԵՐԹ	ԹԵՐԹԵՐ
					4	10
			ԱՌԿԱ ԽԱՂԱՀՐԱՊԱՐԱԿԻ ՀԱՏԱԿԱԳԻԾ Մ1:100	<<ՇԻՆ-ԿՈՄՖՈՐՏ>> ՍՊԸ ՊԼ 16924		

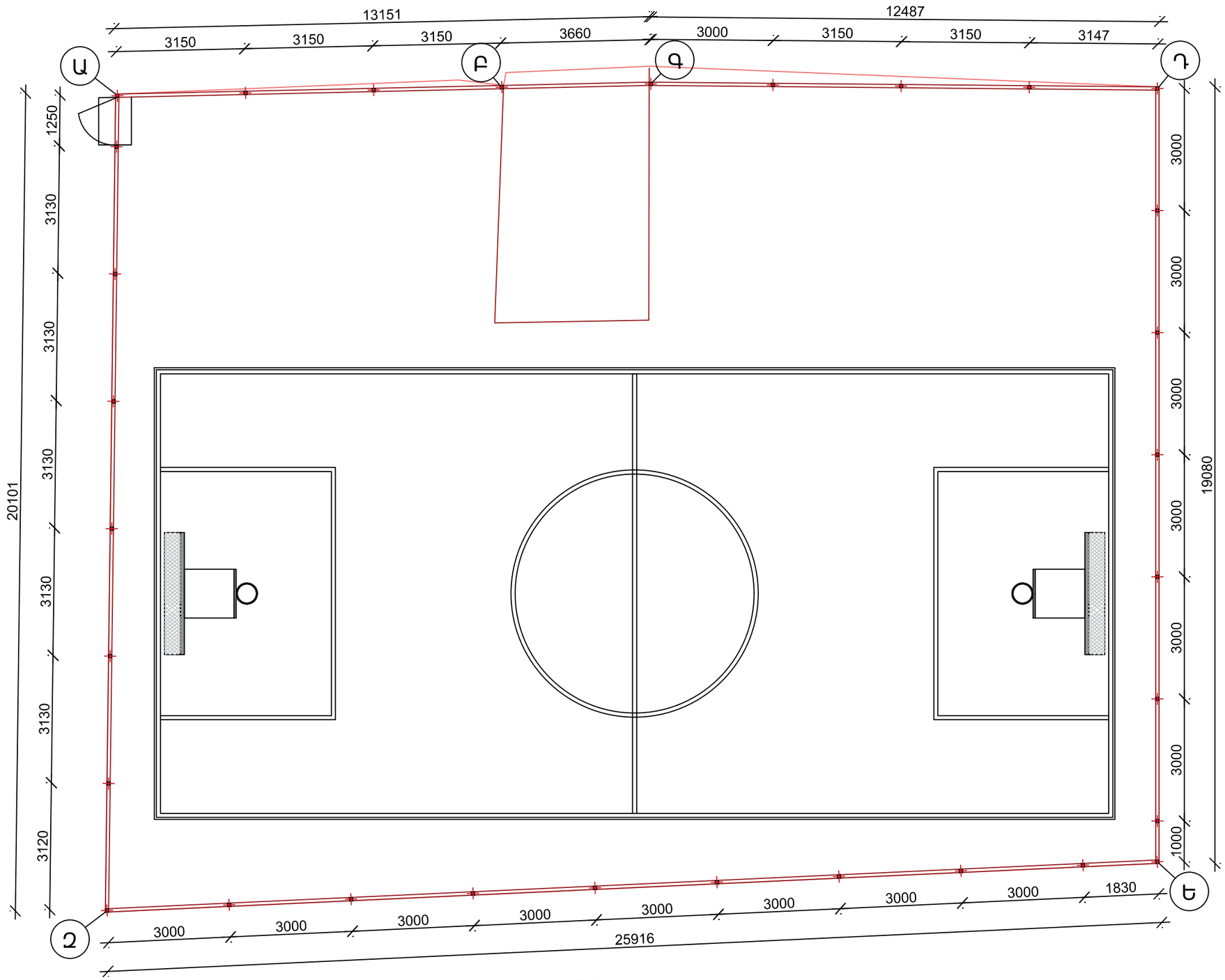

Բ-Գ հատվածում առկա է մուտք դեպի ստորգետնյա ավտոկայանատեղի՝ 1.70մ բարձրությամբ: Այդ հատվածի մետաղական ճաղաշարը կնախատեսվի 2.30 մ բարձրությամբ:

Նախատեսվող 31 կանգնակների մոնտաժման համար նախատեսվում են 31 մետաղական ներդիր էլեմենտներ:

Խաղադաշտի ներսում՝ ստորգետնյա ավտոկայանատեղի մտնող հատվածի երկու եռանկյունաձև պատերը նախատեսվում է սվաղել Ø4Bp-I 100x100 ԲՋՋՈՎ ԱՄՐ. ՑԱՆՑՈՎ 10.5 քմ

ԽԱՂԱՀՐԱՊԱՐԱԿԻ ՀԱՏԱԿԱԳԻԾ Մ1:100

ՏՆՕՐԵՆ	Վ.ԱՂԱԼՅԱՆ		ԴԱՎԹԱՇԵՆ 3-ՐԴ ԹԱՂԱՄԱՍ 24,25 ՇԵՆՔԵՐԻ ԲԱԿԻ ԽԱՂԱՀՐԱՊԱՐԱԿԻ ԲԱՐԵԿԱՐԳՈՒՄ			
ՃԱՐՏ.	Վ.ԱՎԵՏԻՍՅԱՆ			ՓՈՒԼ	ԹԵՐԹ	ԹԵՐԹԵՐ
					5	10
			ԽԱՂԱՀՐԱՊԱՐԱԿԻ ՀԱՏԱԿԱԳԻԾ Մ1:100	<<ՇԻՆ-ԿՈՄՖՈՐՏ>> ՍՊԸ ՊԼ 16924		

ՍՊՈՐՏԱՅԻՆ ՀՐԱՊԱՐԱԿԻ ՀԱՏԱԿԻ ՇԵՐՏԵՐ

1. ԱՌԿԱ ԱՍՖԱԼՏԻ ՔԵՐՈՒՄ, ՀԵՌԱՑՈՒՄ 513.1 ՔՄ
2. ԾԱԾԿԻ ՎՐԱ ԵՐԿՏԱԿ ԶՐԱՄԵԿՈՒՍԻՉ ՇԵՐՏԻ ՓՈՌՈՒՄ - 513.1 մ²
3. ՊԱՇՏՊԱՆԻՉ ՇԵՐՏ՝ ԳԵՈՏԵՔՍՏԻԼ - 513.1 մ²
4. ԶՐԱՀԵՌԱՑՄԱՆ ԹԵՔՈՒԹՅՈՒՆՆԵՐԻ ՍՏԱՑՈՒՄ ԽՃՈՎ 100 ՄՄ ՀԱՍՏՈՒԹՅԱՄԲ - 513.1 մ²
5. ՄԻԶՆԱՀԱՏԻԿ ԱՍՖԱԼՏ 50 ՄՄ ՀԱՍՏՈՒԹՅԱՄԲ - 513.1 մ²
6. ՈԵՏԻՆԵ ՀԱՏԱԿԻ ԻՐԱԿԱՆԱՑՈՒՄ ԳԾԱՆՇՈՒՄՈՎ - 262.0 մ²-/20մմ ՀԱՍՏ./ 251.1 մ²-/15մմ ՀԱՍՏ./

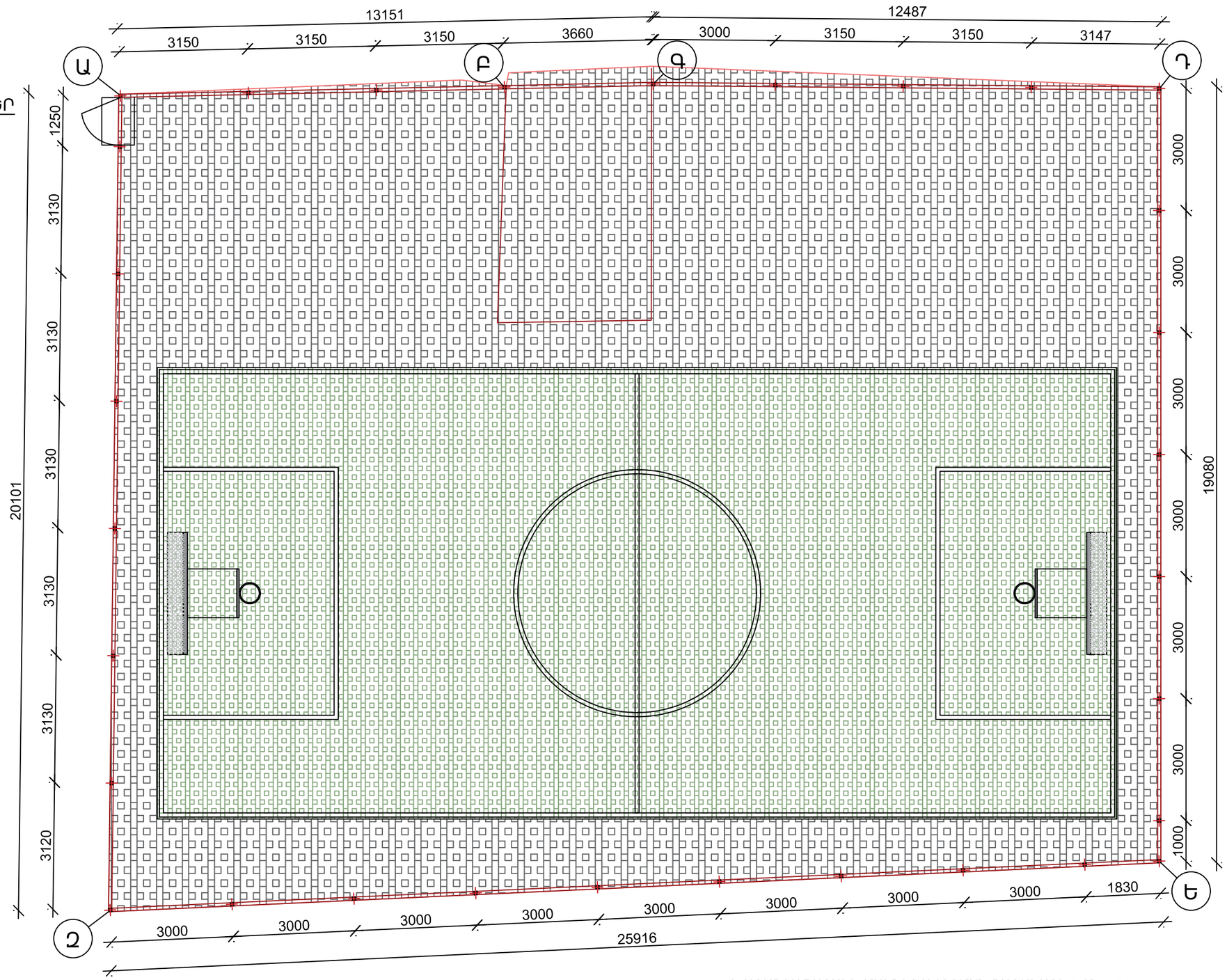

ԽԱՂԱՀՐԱՊԱՐԱԿԻ ՄԱԿՆԻՇԱՎՈՐՄԱՆ ՀԱՏԱԿԱԳԻԾ Մ1:100

Ռետինե ծածկույթ /ռետինի հաստ. 20մմ/ 262.0 քմ

Ռետինե ծածկույթ /ռետինի հաստ. 15մմ/ 251.1 քմ

ՏՆՕՐԵՆ	Վ.ԱՂԱՂԱՅԱՆ		ԴԱՎԹԱՇԵՆ 3-ՐԴ ԹԱՂԱՄԱՍ 24,25 ՇԵՆՔԵՐԻ ԲԱԿԻ ԽԱՂԱՀՐԱՊԱՐԱԿԻ ԲԱՐԵԿԱՐԳՈՒՄ		
ՃԱՐՏ.	Վ.ԱՎԵՏԻՍՅԱՆ			ՓՈՒԼ	ԹԵՐԹ	ԹԵՐԹԵՐ
					6	10
			ԽԱՂԱՀՐԱՊԱՐԱԿԻ ՄԱԿՆԻՇԱՎՈՐՄԱՆ ՀԱՏԱԿԱԳԻԾ Մ1:100	<<ՇԻՆ-ԿՈՄՖՈՐՏ>> ՍՊԸ ՊԼ 16924	

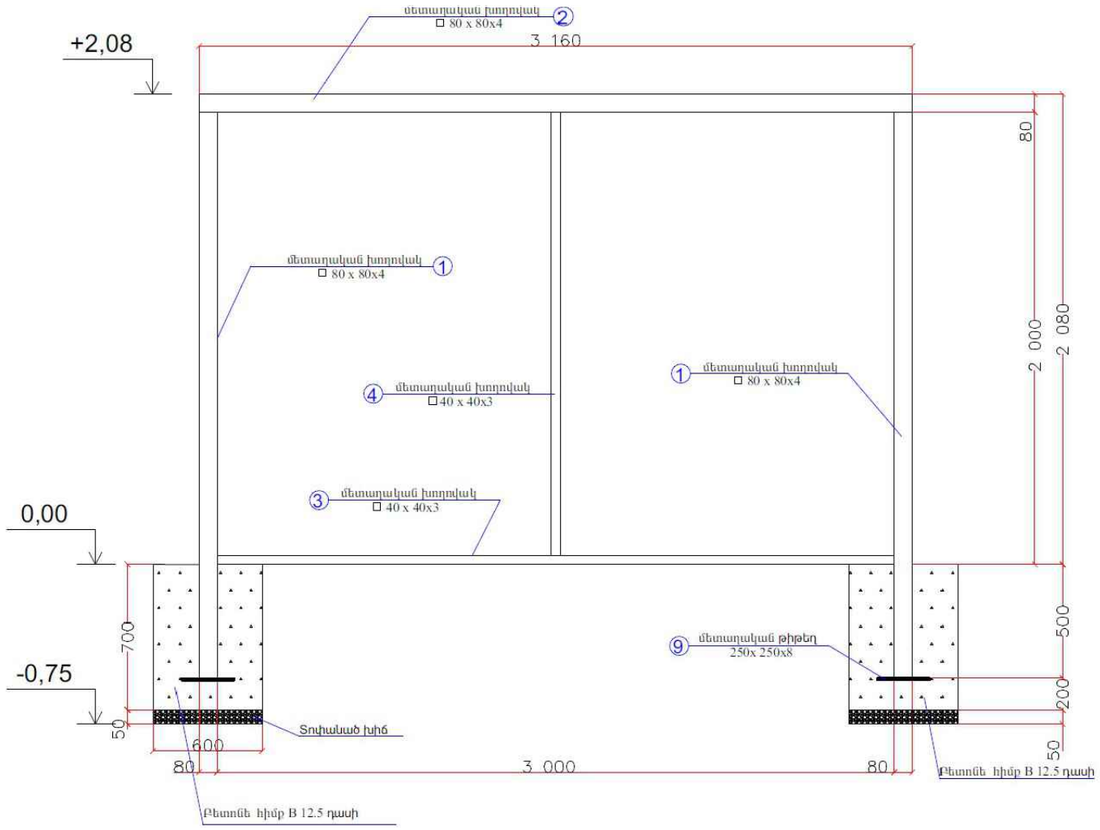

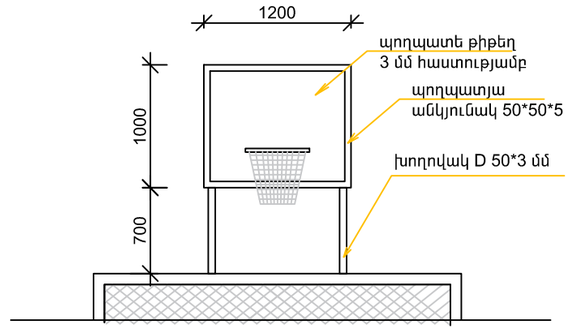

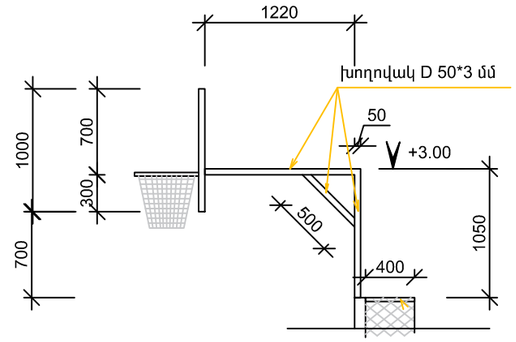

ՄԵՏԱՂԱԿԱՆ ԷԼԵՄԵՆՏՆԵՐԻ ՄԱՍՆԱԳԻՐ					
ԴԻՐՔ	ՆՇԱՆԱԿՈՒՄ	Քանակը հատ	երկարությունը (մ)	Ընդամենը մ միավորի համար	Ընդամենը մ
	ՎՈՒԵՅԲՈՒԻ ՑՆԱՑ	1			
	ՖԴ ՖՈՒՏԲՈԼԻ ԴԱՐՊԱՍ	2			
1	ԲԱՍԿԵՏԲՈԼԻ ՕՂԱԿ ԵՎ ՑԱՆՑ	1			
2	ՖՈՒՏԲ. ՑԱՆՑ	1			
3	ԽՈՂՈՎԱԿ D=50x3, L=0.5+1.05+1.22	2	2.7700	5.5400	11.0800
4	ԱՆԿՅՈՒՆԱԿ 50x50x5, L=(1.2+1)*2	1	4.4000	4.4000	8.8000
5	ՊՈՂՊԱՏԵ ԹԻԹԵՂ 3մմ հաստությամբ 1.2քմ	1	-	-	
6	ամրան A III D=12մմ 0.3 մ	2*8=16	-	4.8000	9.6000

* եռակցումներն իրականացնել Э42 A էլեկտրոդներով, եռակցման կարերն ընդունելով 4մմ
* Բոլոր մետաղական խողովակներն ու դետալները ներկել հակակոռոզիոն սպիտակ յուղաներկով

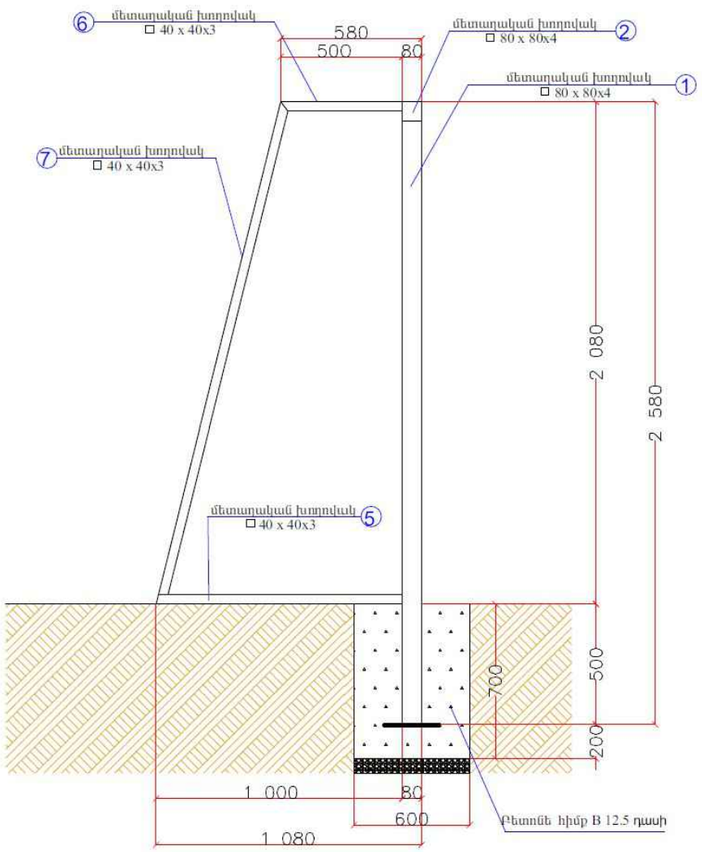

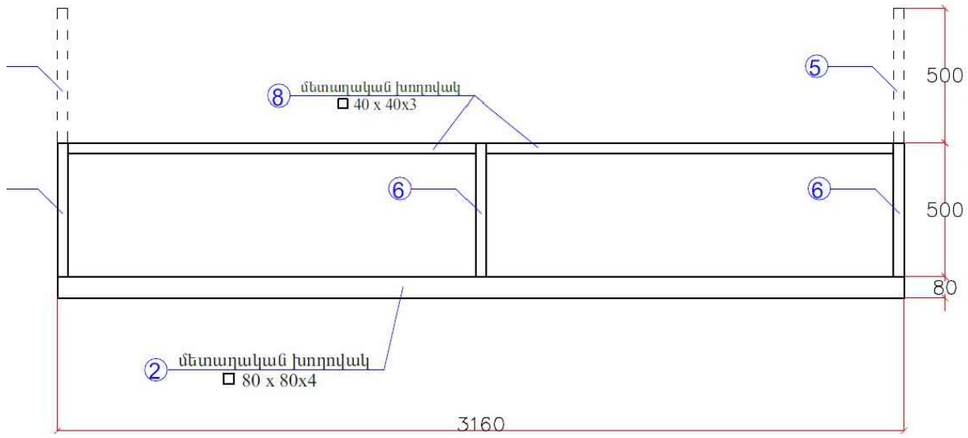

ԴԻՐՔ	ՆՇԱՆԱԿՈՒՄԸ	ԱՆՎԱՆՈՒՄԸ	ՔԱՆ. ՀԱՏ	1ԳԾՄ ՔԱՇԸ ԿԳ	ԸՆԴ.
1	ՊՍՏ 30245-2003	□ 80X4 L=2500	2	9,22	46,1
2	——"——	□ 80X4 L=3160	1	9,22	29,1
3	——"——	□ 40X3 L=3000	1	3.30	9,9
4	——"——	□ 40X3 L=1960	1	3.30	6,47
5	——"——	□ 40X3 L=1000	2	3,30	6,6
6	——"——	□ 40X3 L=500	3	3,3	4,95
7	——"——	□ 40X3 L=2100	2	3,3	13,86
8	——"——	□ 40X3 L=1520	2	3,3	10.03
9	ՊՍՏ 19903-76	-8X250 L=250	2	3.92	7,85
Դարպասի ցանց 1 հատ					
Բետոն B12.5 դասի 0,504 խմ, Տոփանած խիճ 0,036 խմ					

ՏՆՕՐԵՆ	Վ.ԱՂԴԱԼՅԱՆ		ԴԱՎԹԱՇԵՆ 3-ՐԴ ԹԱՂԱՄԱՍ 24,25 ՇԵՆՔԵՐԻ ԲԱԿԻ ԽԱՂԱՀՐԱՊԱՐԱԿԻ ԲԱՐԵԿԱՐԳՈՒՄ		
ՃԱՐՏ.	Վ.ԱՎԵՏԻՍՅԱՆ			ՓՈՒԼ	ԹԵՐԹ	ԹԵՐԹԵՐ
					7	10
			ՖՈՒՏԲՈԼԱՅԻՆ ԴԱՐՊԱՍԻ ԳԾԱԳՐԵՐ Մ1:50, Մ1:20 ՄԱՍՆԱԳԻՐ	<<ՇԻՆ-ԿՈՄՖՈՐՏ>> ՍՊԸ ՊԼ 16924	

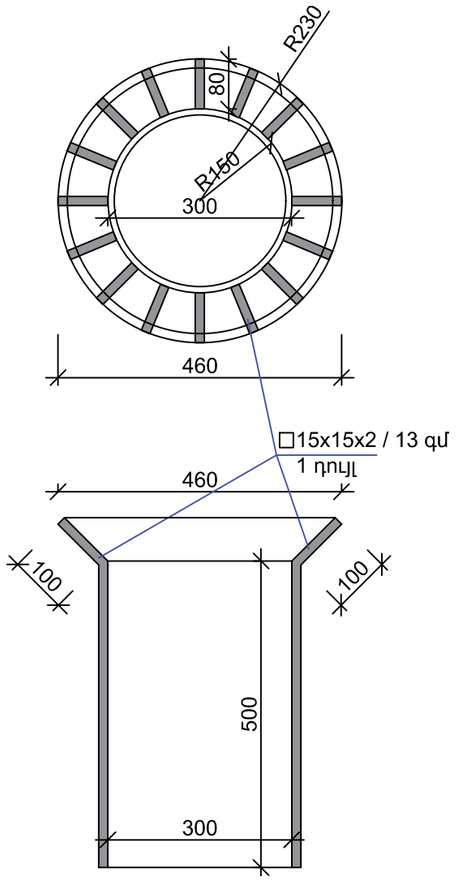

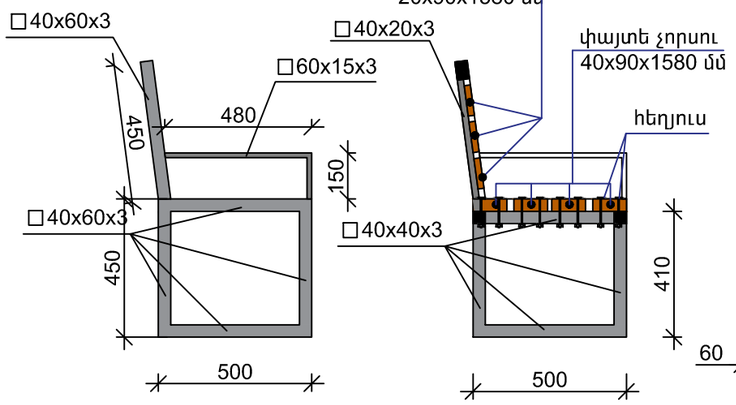

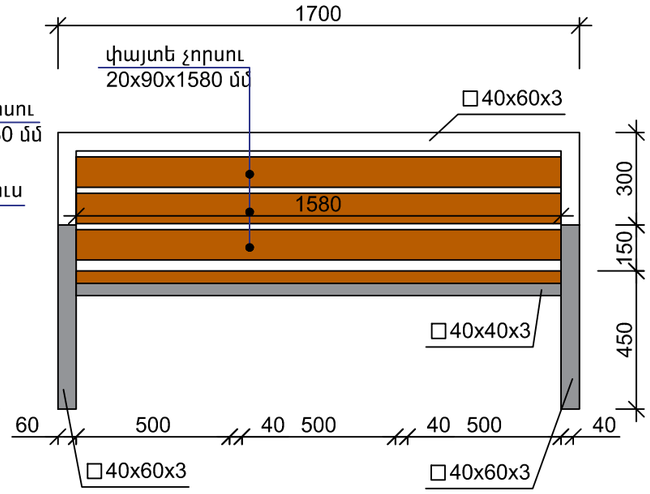

ՄԻԱՎՈՐ ՆՍՏԱՐԱՆԻ ՄԱՍՆԱԳԻՐ

ՓԱՅՏԵ ՉՈՐՍՈՒ 20x90x1580	3 ՀԱՏ
ՓԱՅՏԵ ՉՈՐՍՈՒ 40x90x1580	4 ՀԱՏ
ՊՈՂՊԱՏԵ ՈՒՂՂ. ԽՈՂՈՎԱԿ 40x60x3	6.3 Մ
ՊՈՂՊԱՏԵ ՈՒՂՂ. ԽՈՂՈՎԱԿ 40x40x3	4.2 Մ
ՊՈՂՊԱՏԵ ՈՒՂՂ. ԽՈՂՈՎԱԿ 40x20x3	0.9 Մ
ՊՈՂՊԱՏԵ ՈՒՂՂ. ԽՈՂՈՎԱԿ 60x15x3	1.3 Մ
ՀԵՂՅՈՒՍ	22 ՀԱՏ

ՏԱՐԱՇՔՈՒՄ ՆԱԽԱՏԵՍՎՈՒՄ Է ՏԵՂԱԴՐԵԼ 6 ՆՍՏԱՐԱՆՆԵՐ ԵՎ 3 ԱՂԲԱՄԱՆՆԵՐ

ՏԱՐԱՇՔՈՒՄ ՆԱԽԱՏԵՍՎՈՒՄ Է ՏԵՂԱԴՐԵԼ 6 ՆՍՏԱՐԱՆՆԵՐ ԵՎ 3 ԱՂԲԱՄԱՆՆԵՐ

ՏՆՕՐԵՆ	Վ.ԱՂԴԱԼՅԱՆ		ԴԱՎԹԱՇԵՆ 3-ՐԴ ԹԱՂԱՄԱՄ 24,25 ՇԵՆՔԵՐԻ ԲԱԿԻ ԽԱՂԱՀՐԱՊԱՐԱԿԻ ԲԱՐԵԿԱՐԳՈՒՄ		
ՃԱՐՏ.	Վ.ԱՎԵՏԻՍՅԱՆ			ՓՈՒԼ	ԹԵՐԹ	ԹԵՐԹԵՐ
					8	10
			ԲԱԶԱԼՏԵ ԵԶՐԱՔԱՐԻ ՀԱՆԳՈՒՅՑ ՆՍՏԱՐԱՆԻ, ԱՂԲԱՄԱՆԻ ԳԾԱԳՐԵՐ	<<ՇԻՆ-ԿՈՄՖՈՐՏ>> ՍՊԸ ՊԼ 16924	

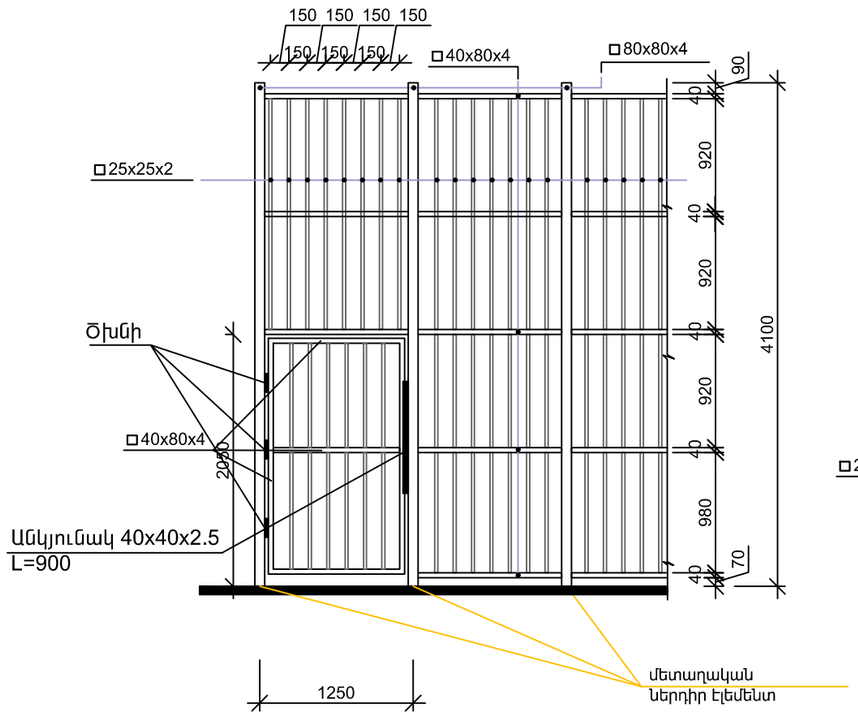

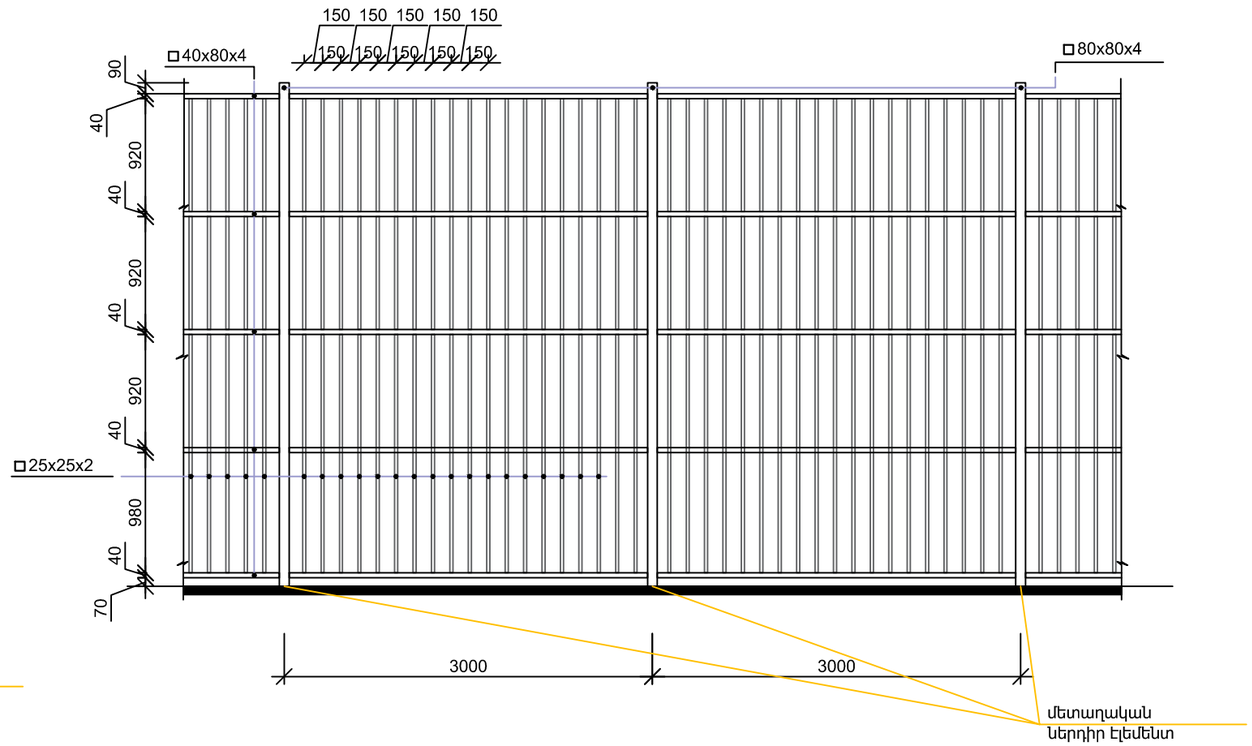

ՄԵՏԱՂԱԿԱՆ ԷԼԵՄԵՆՏՆԵՐԻ ՄԱՍՆԱԳԻՐ					
ԴԻՐՔ	ՆՇԱՆԱԿՈՒՄ	Քանակը հատ	երկարությունը (մ)	Ընդամենը մ	
	ՑԱՆԿԱՊԱՏ				
1	ՑԱՆԿԱՊԱՏԻ ԿԱՆԳՆԱԿՆԵՐ 80x80x4	31	4.2500	131.7500	
2	ԿԱՆԳՆԱԿՆԵՐԻ ՎԵՐՆԱՄԱՍՈՒՄ ԵՌԱԿՑՎՈՂ ԹԻԹԵՂ 100x100x3 մմ	31	-	-	0.31քմ
				Ընդամենը մ	
4	ՑԱՆԿԱՊԱՏԻ ՀՈՐԻԶՈՆԱԿԱՆ ԿԱՊԵՐ 40x80x4			446.5	
5	ՑԱՆԿԱՊԱՏԻ ճԱՂԱՇԱՐ 25x25x2			2356.0	

		Քանակը հատ	երկարությունը (մ)	Ընդամենը մ	
	ԴԱՐՊԱՍ	1			
1	ԽՈՂՈՎԱԿ [] 40x80x4	1	7	7.70	
2	ԱՆԿՅՈՒՆԱԿ 40x40x2.5 L=900	1	0.9000	0.9000	
3	ԾԽՆԻ Ø42	3	-	-	

31 ԿԵՏԱՅԻՆ ՀԻՄՔԻ ՆԵՐԴԻՐ ԷԼԵՄԵՆՏՆԵՐ

ՏՆՕՐԵՆ	Վ.ԱՂԴԱԼՅԱՆ		ԴԱՎԹԱՇԵՆ 3-ՐԴ ԹԱՂԱՄԱՍ 24,25 ՇԵՆՔԵՐԻ ԲԱԿԻ ԽԱՂԱՀՐԱՊԱՐԱԿԻ ԲԱՐԵԿԱՐԳՈՒՄ		
ՃԱՐՏ.	Վ.ԱՎԵՏԻՍՅԱՆ			ՓՈՒԼ	ԹԵՐԹ	ԹԵՐԹԵՐ
					9	10
			ՑԱՆԿԱՊԱՏԻ ԳԾԱԳՐԵՐ Մ1:75 ՄԱՍՆԱԳՐԵՐ	<<ՇԻՆ-ԿՈՄՖՈՐՏ>> ՍՊԸ ՊԼ 16924	

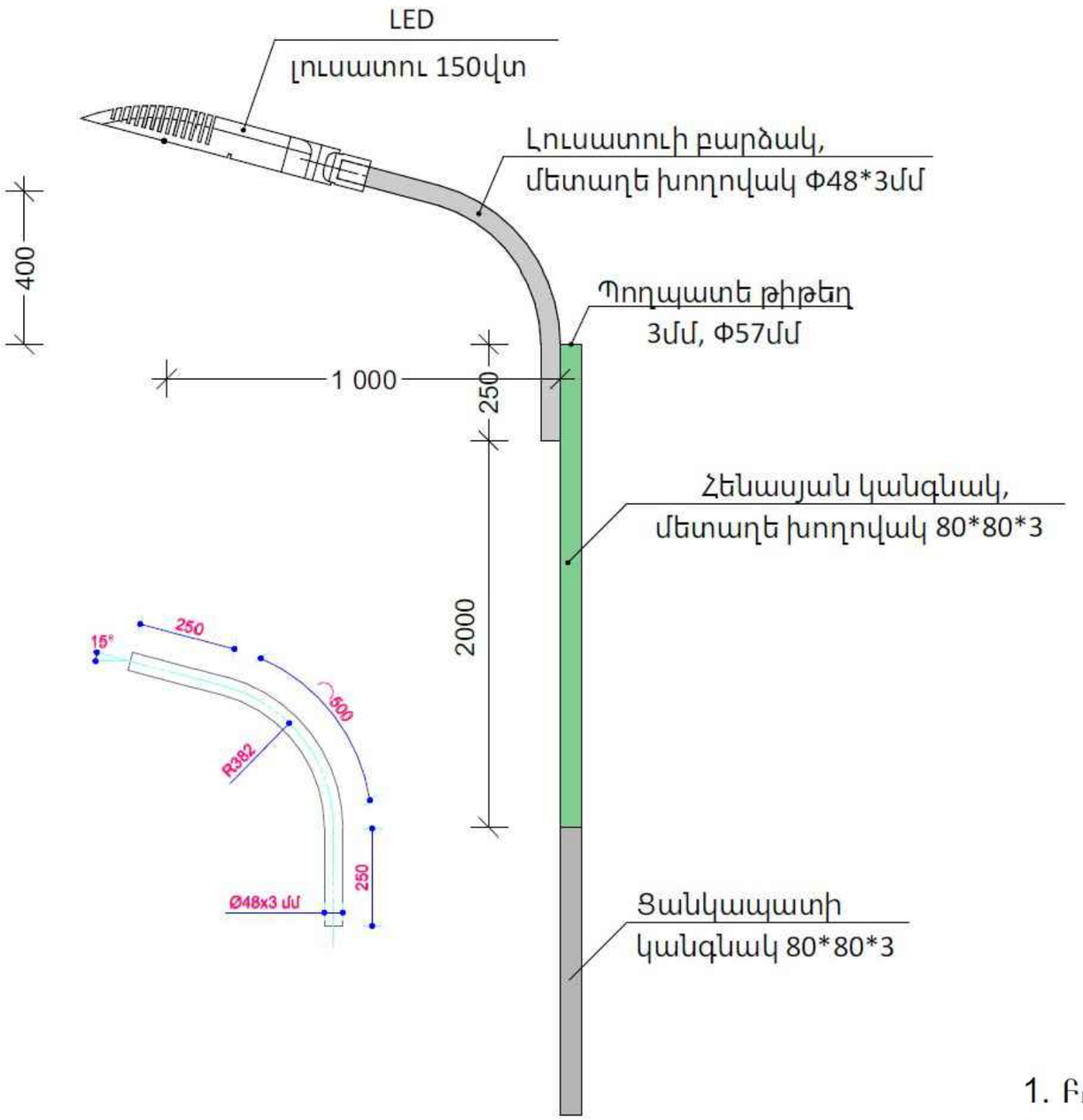

ՄԱՍՆԱԳԻՐ 1ՀԵՆԱՍՅԱՆ ՀԱՄԱՐ

Հ/Հ	ԱՆՎԱՆՈՒՄԸ	ՉԱՓ ՄԻԱՎ	ՔԱՆԱԿ	ԾԱՆՈԹՈՒԹ
	ՀԵՆԱՍՅՈՒՆ			
1	Մետաղական հենասյան կառուցում և տեղադրում	հատ	1,0	
2	Մետաղական խողովակ Φ80*80*3մմ L=2000մմ	գմ	2,00	
3	Մետաղական խողովակ Φ48*3մմ, L=1000մմ	գմ	1,00	
4	Պողպատե թիթեղ 3մմ հաստությամբ 60*60մմ	մ^2	0,0064	
5	Մետաղական մասերի ներկում յուղաներկով 2 անգամ	մ^2	---------	
	ՍԱՐՔԱՎՈՐՈՒՄՆԵՐ			
1	LED լուսատու, արևային մարտկոցով 150w (կոմպլեկտ)	հատ	1,0	

ԾԱՆՈԹՈՒԹՅՈՒՆ

1. Բոլոր չափերը տրված են միլիմետրերով
2. Լուսավորության հենասյուների տեղերը ճշգրտել բանդումից առաջ
3. Լուսատուների ներկման գույնը համաձայնեցնել պատվիրատուի հետ

ՆԱԽԱՏԵՍՎՈՒՄ Է ՏԵՂԱԴՐԵԼ 4 ԼՈՒՍԱՏՈՒՆԵՐ

ՏՆՕՐԵՆ	Վ.ԱՂԴԱԼՅԱՆ		ԴԱՎԹԱՇԵՆ 3-ՐԴ ԹԱՂԱՄԱՍ 24,25 ՇԵՆՔԵՐԻ ԲԱԿԻ ԽԱՂԱՀՐԱՊԱՐԱԿԻ ԲԱՐԵԿԱՐԳՈՒՄ		
ՃԱՐՏ.	Վ.ԱՎԵՏԻՍՅԱՆ			ՓՈՒԼ	ԹԵՐԹ	ԹԵՐԹԵՐ
					10	10
			ԼՈՒՍԱՏՈՒԻ ԳԾԱԳՐԵՐ	<<ՇԻՆ-ԿՈՄՖՈՐՏ>> ՍՊԸ ՊԼ 16924		